NEW MODEL

Yamato

防水型デジタル上皿はかり

# Just NAVI™

速くはかって キッチリ 安心！

Just NAVI™

# カンタン操作で計量 スピードが速い、Just NAVI™ 登場!!

## 1 生産性の向上（パック詰め、欠品チェックに最適）

青色LEDランプで適量をお知らせ。
一目で判定でき、原料ロスの削減に貢献。

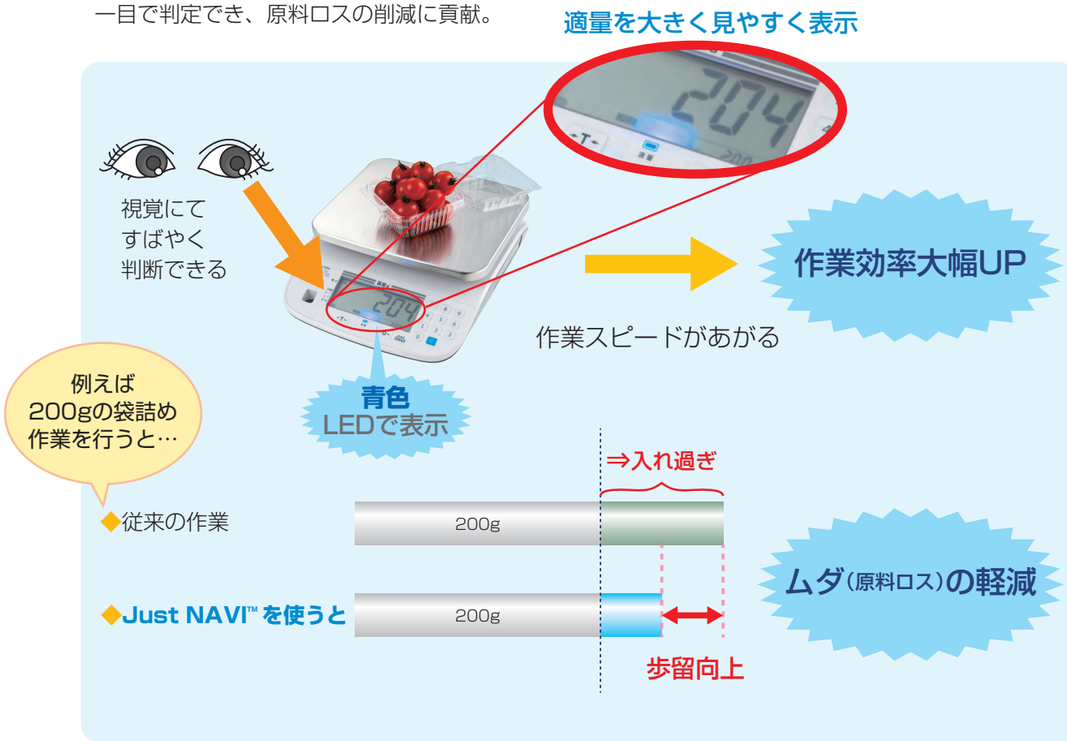


## 2 計量スピードが大幅UP

計量スピード30%UP。（当社従来品比）

## 3 防水仕様

防塵防水等級
IP65準拠。

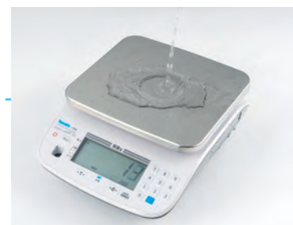

## 4 自動風袋引き機能搭載

容器を載せるだけで風袋引きを行え作業効率UP。

## 5 計数機能搭載

1個当りの重さを設定すると質量から計算された個数を表示。

## 6 目標重量の設定がカンタン　Easy!

テンキー採用。高い操作性。

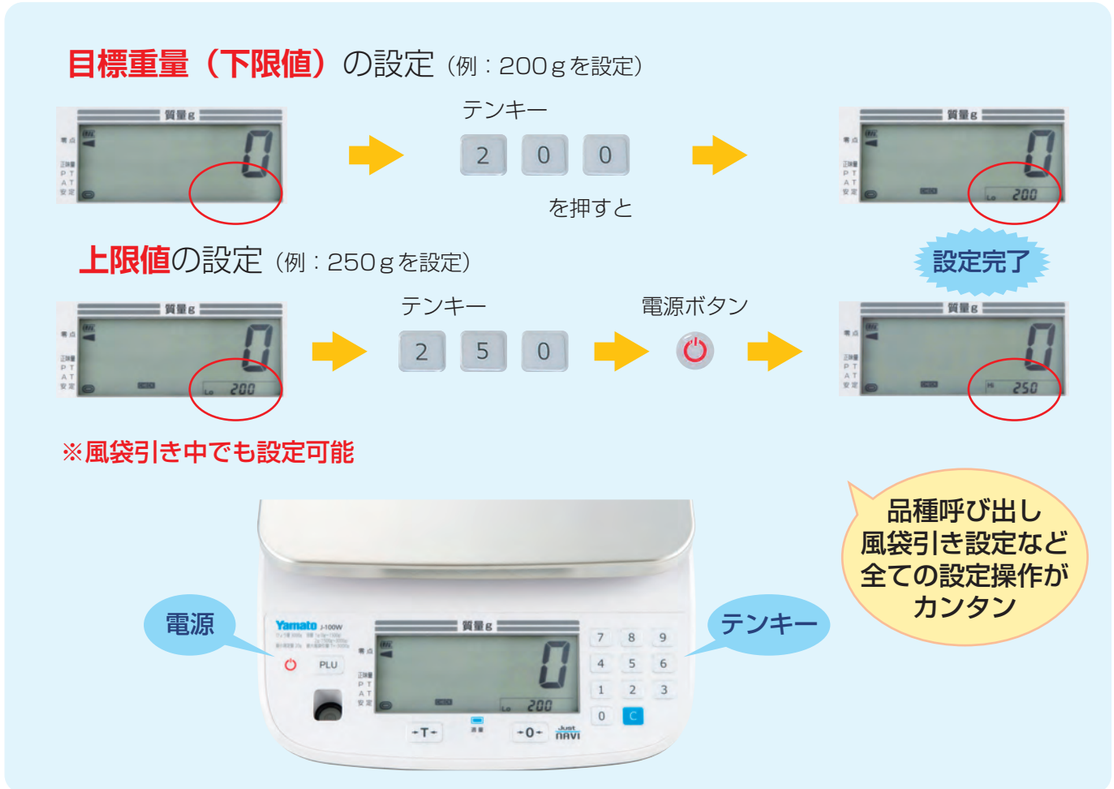


## 7 両面表示（J-100WD）

両面作業で２台分の働き。

## ■仕様

| 品名 | 防水型デジタル上皿はかり　Just NAVI™ | | | |
|---|---|---|---|---|
| 品番 | J－100W－3 | J－100W－6 | J－100WD－3 | J－100WD－6 |
| 検定 | 検定品（取引証明用） | | | |
| ひょう量 | 3,000g | 6,000g | 3,000g | 6,000g |
| 目量 | 1g（0～1,500g） | 2g（0～3,000g） | 1g（0～1,500g） | 2g（0～3,000g） |
| | 2g（1,500g～3,000g） | 5g（3,000g～6,000g） | 2g（1,500g～～3,000g） | 5g（3,000g～6,000g） |
| 表示文字サイズ | メイン表示13.6（W）×26（H）mm　リア表示（Dタイプのみ）9.4（W）x18（H）mm | | | |
| 載皿寸法 | 237（W）×207（D）mm | | | |
| 本体寸法 | 242（W）×297（D）×110～117（H）mm | | | |
| 製品自重(乾電池含) | 約3.0kg（乾電池含む） | | | |
| 材質 | ABS樹脂（但し、載皿はSUS製カバー付） | | | |
| 機能 | ワンタッチ風袋引、プリセット風袋引、自動風袋引き、オートオフ、上下限（チェッカ）機能、<br>定量計量機能※1、ランク選別機能※1、計数機能※1、ランク選別組合せ機能（選別モード※1と組み合せモード） | | | |
| 電源 | 単一乾電池　2本 | | | |
| 電池寿命 | 連続 1,400時間（アルカリ電池） | | | |
| JANコード | 4979916807767 | 4979916807774 | 4979916807781 | 4979916807798 |
| オプション | ACアダプタ（定価　4,000円 税抜価格） | | | |

※電池寿命は乾電池のメーカー型式や保存状態により異なります。
※1　機能使用時は取引証明用に使用できません。
※“Just NAVI™”は、大和製衡株式会社の登録商標です。

## ■商品紹介と設定方法の動画をアップしております。

商品紹介は
こちらから ➡

設定方法は
こちらから ➡

## ■標準価格　J-100W 28,000円（税抜価格）（両面表示 J-100WD 38,000円 税抜価格）

## ■寸法図

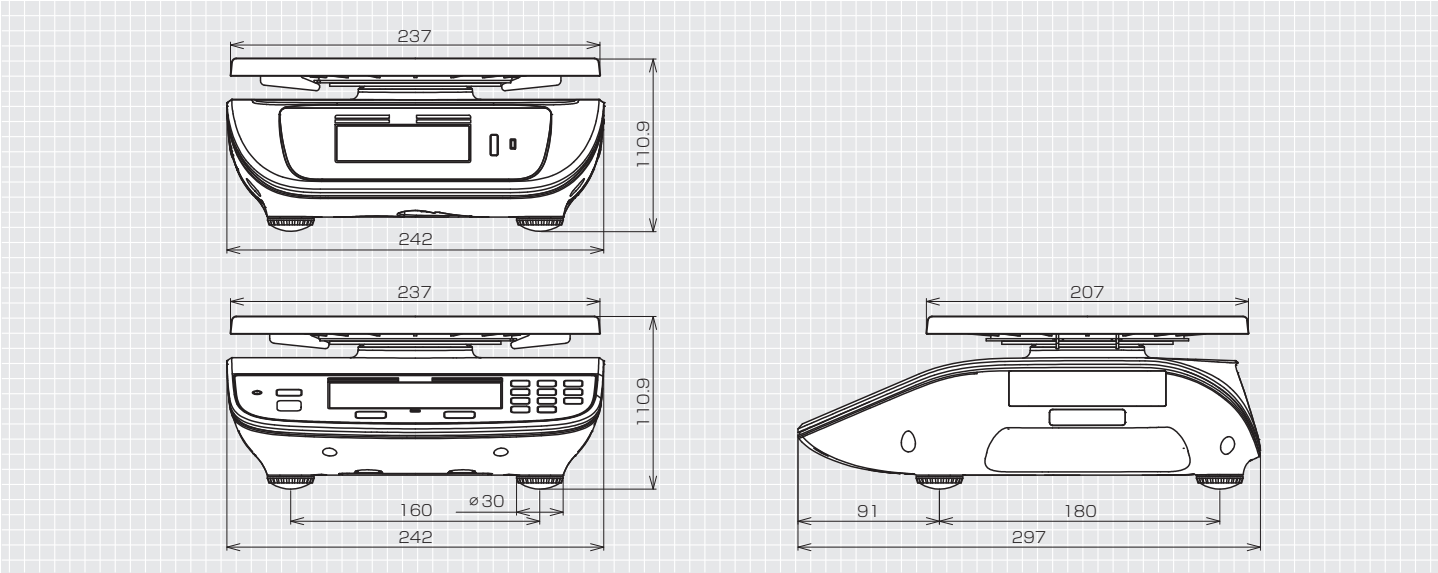


●商品のカラーは印刷のため実物とは多少異なります。改良のため予告なくデザイン・仕様を変更する場合があります。


信頼・技術・創造
# 大和製衡株式会社

本社営業　〒673-8688 兵庫県明石市茶園場町5番22号　TEL.078-918-6540
東日本支店　〒105-0013 東京都港区浜松町1丁目22番5号 KDX浜松町センタービル4階　TEL.03-5776-3123
中日本支店　〒460-0008 名古屋市中区栄5丁目27番14号 朝日生命名古屋栄ビル5階　TEL.052-238-5731
千葉営業所　〒264-0025 千葉市若葉区都賀4丁目8番18号 ショー・エム都賀1階　TEL.043-214-3920
九州営業所　〒812-0018 福岡市博多区住吉4丁目3番2号 博多エイトビル1階　TEL.092-471-1921

営業時間外緊急技術相談窓口　TEL.078-918-6168

URL：http://www.yamato-scale.co.jp/


取扱代理店

CAT.NO.C0359JA02A00　18055000Ry